压缩泵 / Compressor

型式 DP0410T-Y2

PWM control possible

采用无炭刷马达 / Brushless DC Motor (24 V DC)

压缩泵专用 / Blower Type

空气量和消耗功率 / Airflow & Electric Current

空气量特性图 / Airflow Characteristics

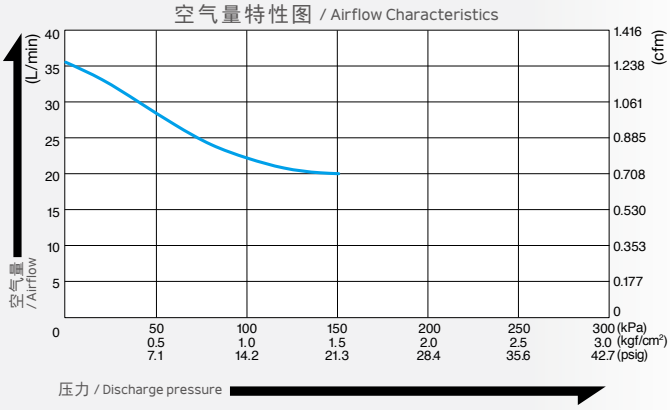

电流特性图 / Current Characteristics

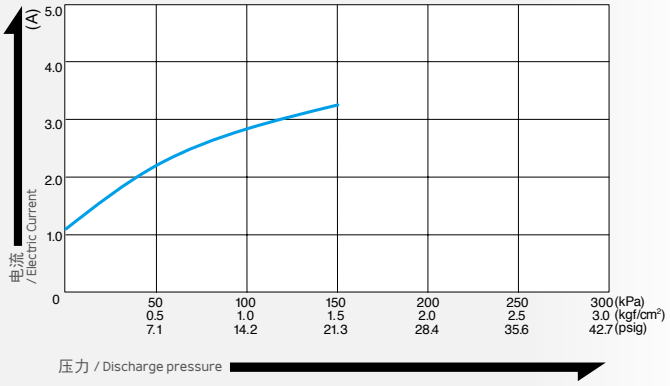

※ 特性图只是参考值，并不是保证值.
/The characteristic charts are for reference only and are not guaranteed.

规 格 / Specifications

吐出空气量 / Free Air Displacement	34 L/min 1.2 cfm
额定电压 / Rated Voltage	24 V DC
最高压力 / Maximum Pressure	150 kPa (1.5 kgf/cm²) 1.5 bar 21.3 psig
最大电流 / Maximum Current	4.0 A
额定时间 / Duty Cycle	连续 / Continuous
使用压力范围 / Working Pressure Range	0 ~ 150 kPa (0 ~ 1.5 kgf/cm²) 0 ~ 1.5 bar 0 ~ 21.3 psig
耐用时间 (MTTF) / Rated Performance (MTTF)	5,000 小时 / hours
吸入口尺寸 / Inlet	RC 1/8 (内螺纹 / internal thread)
吐出口尺寸 / Outlet	RC 1/8 (内螺纹 / internal thread)
线圈绝缘等级 / Coil Insulation Class	相当于 E 类（对于 DC 电机） E or its equivalent (For DC motor)
安装尺寸 / Mounting Dimensions	166 (L) x 84 (W) mm 6-17/32" (L) x 3-5/16" (W)
本体重量 / Weight	1.6 kg 3.5 Lbs
导线长度 / Leadwire Length	285 mm 11-7/32"

用途例 / Application Examples

气缸 / 气动卡盘 / Air Cylinder/Chuck Driver

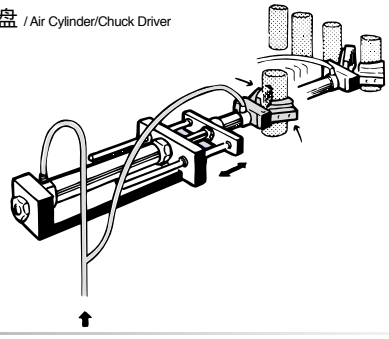

外形及安装尺寸图 / Dimensional Outline Drawing (单位 / Unit : mm)

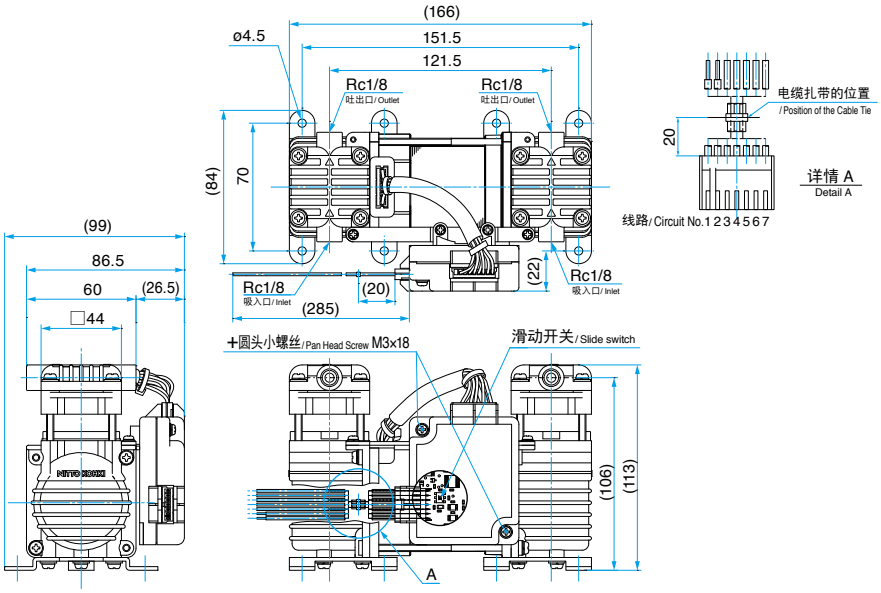

连接表 /Connection Table

		电源 / Power Source		控制信号 / Control Signal				
线路 / Circuit No.		1	2	3	4	5	6	7
线色 / Cord Color		红色 / Red	黑色 / Black	褐色 / Brown	橙色 / Orange	黄色 / Yellow	绿色 / Green	灰色 / Gray
机能 / Function		V+	V-	驱动 / 自由 DRIVE / FREE	脉冲 / PULSE	报警 / ALARM	速度 / SPEED	报警 / SGND
选项 / Option	无控制 Off / Function Off	ON		OFF				
	有控制 On / Function On	ON		ON				
线尺寸 / Cord Size		AWG20		AWG22				
线路类型 / Line Type		UL1007						

※ 控制功能默认情况下是“OFF”
/ Control function is “OFF” by default.

- 务必使用扎带固定引线。（请参见细节 A.）如果它们没有固定，连接器可能会接触不良并导致故障。
- 有关接线的详细信息，请参阅用户说明。
- Be sure to secure the lead wires with a cable tie. (See the detail A.) If they are not secured, poor contact of the connector may occur and result in failure.
- For the details of wiring, please see the user's instructions.